IT-BUDGET
NETZWERKTECHNIK

ZIBOX 19" NETZWERK-WANDGEHÄUSE

Wandehäuse mit Glastür

EINTEILIGES WANDGEHÄUSE MIT ABNEHMBAREN SEITENWÄNDEN

- Vorgesehen für Indooranwendungen.
- In 5 Höhenvarianten erhältlich.
- Die Konstruktion des Wandgehäuses bildet ein Gerüst (bestehend aus 3 Rahmen), eine Dachplatte, eine Bodenplatte, zwei Seitenwände, eine Rückwand sowie eine Fronttür.
- Das Gehäuse besitzt zwei stufenlos verstellbaren 19"-Profilschienen.
- Die Dach- und Bodenplatten sind mit Kabeldurchführungen in Form von knickbaren Blindabdeckungen und mit je drei Lüftungsöffnungen ausgestattet.
- Werkzeuglose Tür-, Seitenwand- und Profilschienenmontage.
- Das Gesamtgewicht der im Wandgehäuse installierten Geräte wird auf sein Gerüst übertragen.
- Der Abbau der Seitenwände ist nach dem Öffnen der Tür möglich.

Wandehäuse mit Blechtür

TECHNISCHE DATEN

Schutzart
IP 20 gemäß EN 60529

Belastbarkeit
100 kg

Material
Stahlblech, farbloses Sicherheitsglas, Aluminiumprofile

Oberflächenbehandlung
Gerüst, Blechtür, Seitenwände und Rahmenprofile der Glastür sind in RAL 7035 pulverbeschichtet.
Profilschienen – Aluzink.

LIEFERUMFANG

Gerüst, Bodenplatte, Dachplatte, Tür, 2 Seitenwände, Rückwand, 2 Profilschienen, Bohrschablone für eine einfache Wandbefestigung.

AUSFÜHRUNGSTABELLE

Außenabmessungen			Nutzraumhöhe HE [1 HE = 44,45 mm]	Katalognummer	
Breite B [mm]	Tiefe T [mm]	Höhe H [mm]		Wandehäuse mit Blechtür	Wandehäuse mit Glastür
600	600	899	18 HE	WZ-7240-20-M5-011	WZ-7240-20-A5-011-BNP
		765	15 HE	WZ-7240-20-M4-011	WZ-7240-20-A4-011-BNP
		632	12 HE	WZ-7240-20-M3-011	WZ-7240-20-A3-011-BNP
		543	10 HE	WZ-7240-20-M2-011	WZ-7240-20-A2-011-BNP
		365	6 HE	WZ-7240-20-M1-011	WZ-7240-20-A1-011-BNP

IT-BUDGET
NETZWERKTECHNIK

NETZWERK-WANDGEHÄUSE Z|BOX 19"

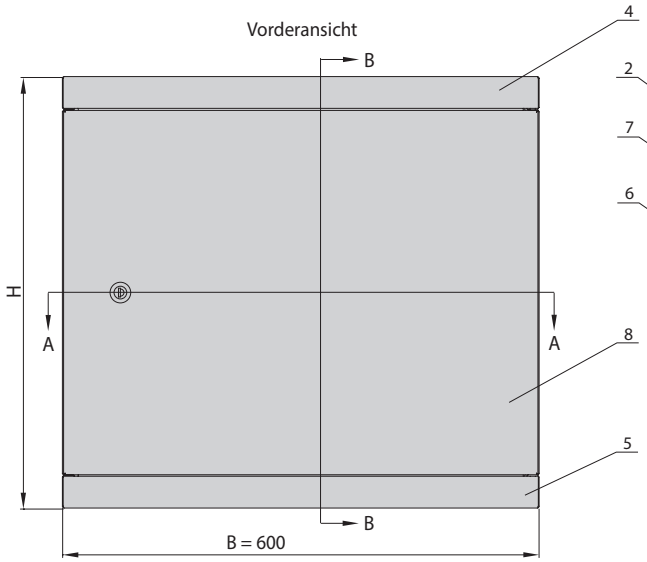

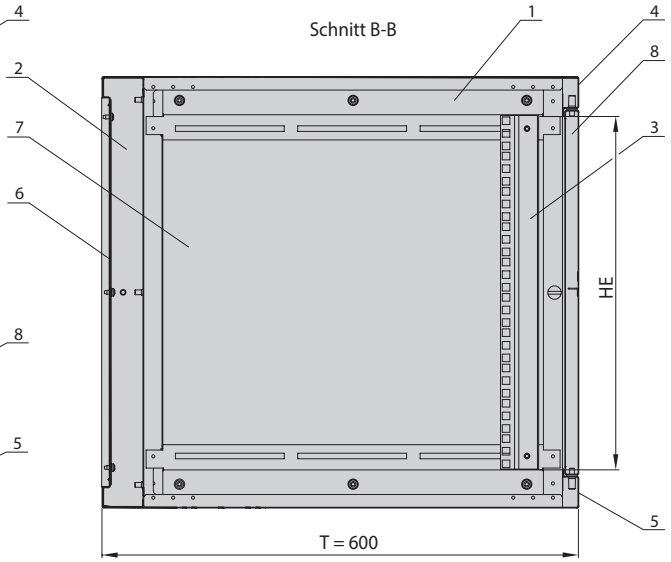

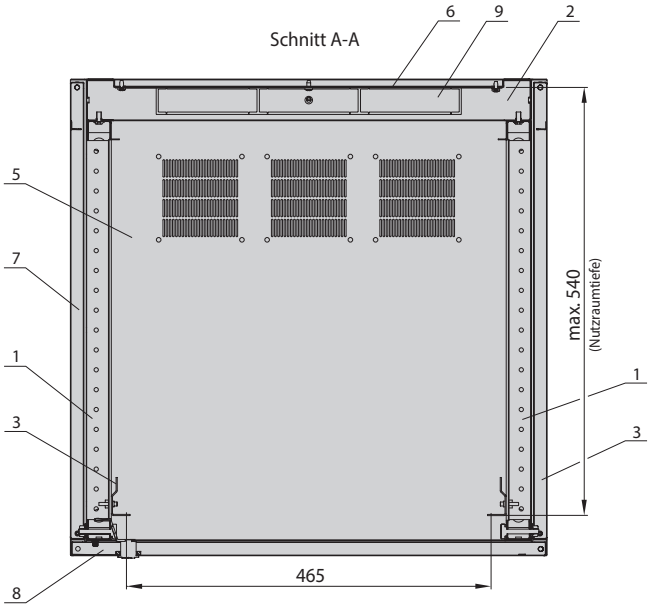

BAUTEILE

1. Seitenrahmen des Gerüstes
2. Rückrahmen des Gerüstes
3. Profilschiene
4. Dachplatte
5. Bodenplatte
6. Rückwand
7. Seitenwand
8. Tür
9. Knickbare Blindabdeckung

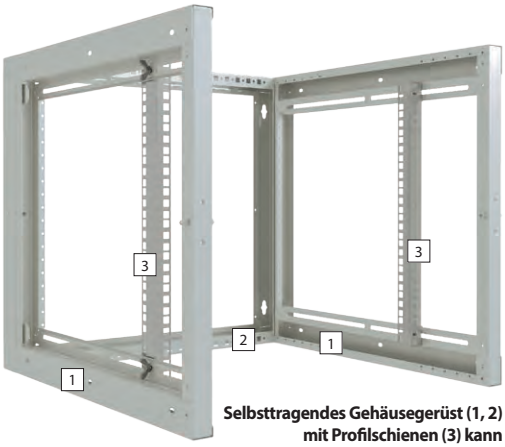

Selbsttragendes Gehäusegerüst (1, 2) mit Profilschienen (3) kann als 19" offenes Wandgestell dienen

ZPAS

WWW.ZPAS.PL

Technische Änderungen und Modernisierung vorbehalten.
Druckfehler im Text dieses Kataloges sind kein Reklamationsgrund.

Kontakt Distribution Deutschland IT-BUDGET NETZWERKTECHNIK

IT-BUDGET GmbH, Idsteiner Straße 81a, 65232 Taunusstein

www.it-budget.de · eMail: info@it-budget.de

TEL.: +49 61 28/ 48955-0 · FAX: +49 61 28/ 48 955-20

Ausgabe: 07.2017 DE